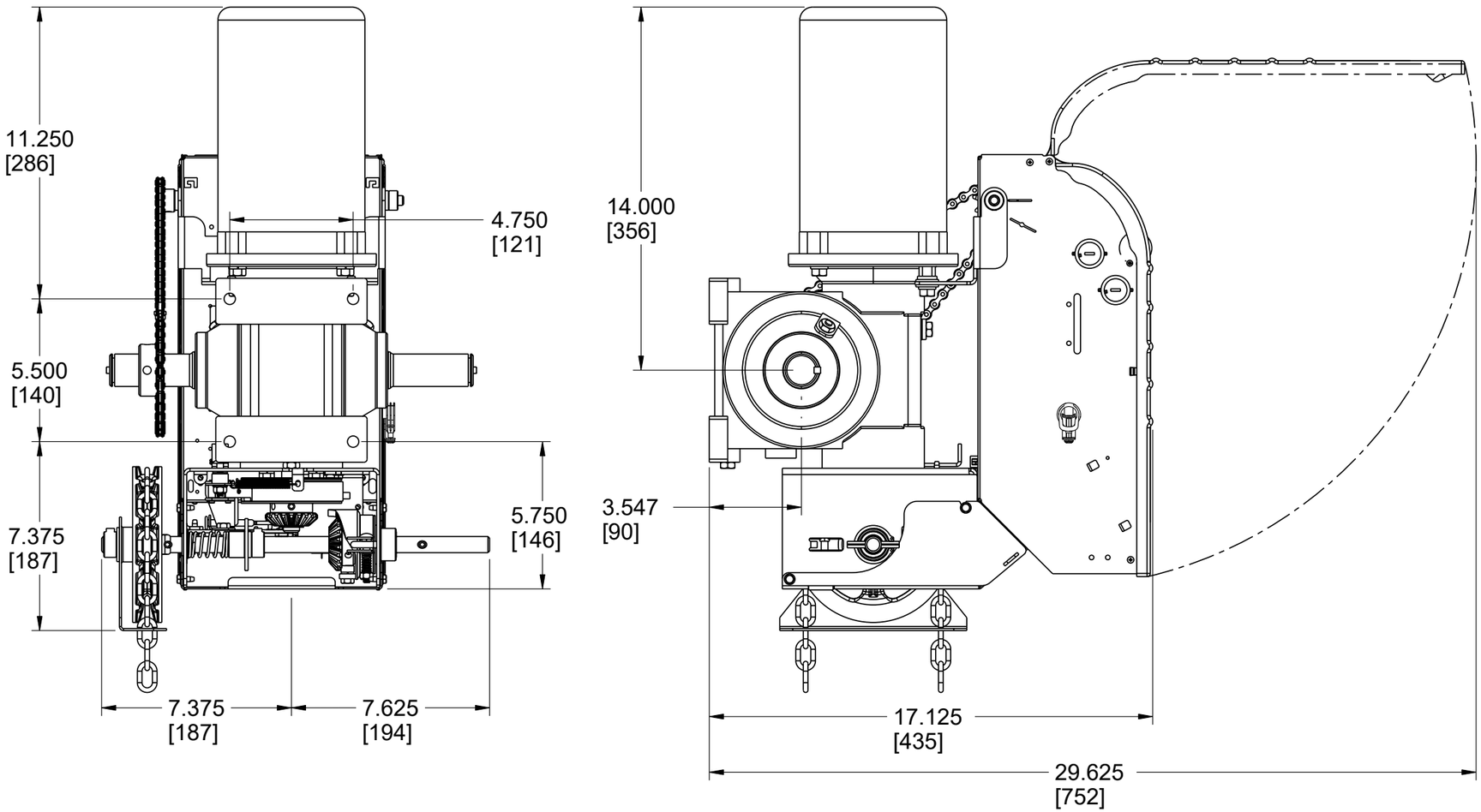
11.250
[286]
4.750
[121]
5.500
[140]
7.375
[187]
5.750
[146]
7.375
[187]
7.625
[194]
14.000
[356]
3.547
[90]
17.125
[435]
29.625
[752]